Флоу Текникс

КАТАЛОГ ПРОДУКЦИИ

2023-2024

COSMO

Полиэтиленовые шаровые краны

DN 20-400

КЛАСС ГЕРМЕТИЧНОСТИ А по ГОСТ 9544-2015

ПОЛНОПРОХОДНАЯ КОНСТРУКЦИЯ

ПОДЗЕМНАЯ УСТАНОВКА

Флоу Текникс

ООО «Флоу Текникс» является уполномоченным поставщиком ПЭ шаровых кранов COSMO в России

Содержание

О компании 4

Назначение, область применения ПЭ шарового крана COSMO 5

Условное обозначение ПЭ шарового крана COSMO 5

Общие характеристики ПЭ шарового крана COSMO 6

Технические характеристики ПЭ шарового крана COSMO 6

Состав и спецификация материалов ПЭ шарового крана COSMO 7

Габаритные размеры и масса ПЭ шарового крана COSMO 8

Редуктор для ПЭ шарового крана COSMO 10

Максимальный крутящий момент ПЭ шарового крана COSMO 11

Телескопический шток 12

Ковер с опорной плитой 14

Т-ключ 16

Схема установки ПЭ шарового крана COSMO под ковер 17

Схема установки ПЭ шарового крана COSMO под люк 18

Разрешительная документация 19

О компании

Основной вид деятельности ООО «Флоу Текникс» - поставки полиэтиленовых шаровых кранов. ООО «Флоу Текникс» является ключевым партнером и эксклюзивным дистрибьютором по реализации всей линейки продукции COSMOIND CO., LTD (Республика Корея) на территории России (рис. 1), а также является держателем сертификата СДС ГАЗСЕРТ на полиэтиленовые шаровые краны COSMO для газа.

COSMOIND CO., LTD имеет богатый опыт разработки и производства полиэтиленовых шаровых кранов. Шаровые краны COSMO D20-400 мм производятся из высококачественного сырья, экспортируются в десятки стран по всему миру и соответствуют самым высоким требованиям к качеству. Конструкция шаровых кранов разработана с учетом последних тенденций в данной отрасли, что также было подтверждено собственными внутренними испытаниями с детальным сравнением аналогичной продукции, выпускаемой другими заводами.

Полиэтиленовые шаровые краны COSMO имеют большой опыт поставки в регионы РФ, в частности для нужд АО «МОСОБЛГАЗ» с объемом более 10 000 шт. ООО «Флоу Текникс» располагает складским запасом шаровых кранов COSMO, а также комплектующих к ним (телескопическими штоками), что позволяет оперативно осуществлять поставки шаровых кранов для нужд ГРО и Подрядчиков. Благодаря оптимальным логистическим цепочкам обеспечиваются бесперебойные поставки шаровых кранов в минимально возможный срок, а также конкурентный уровень цен.

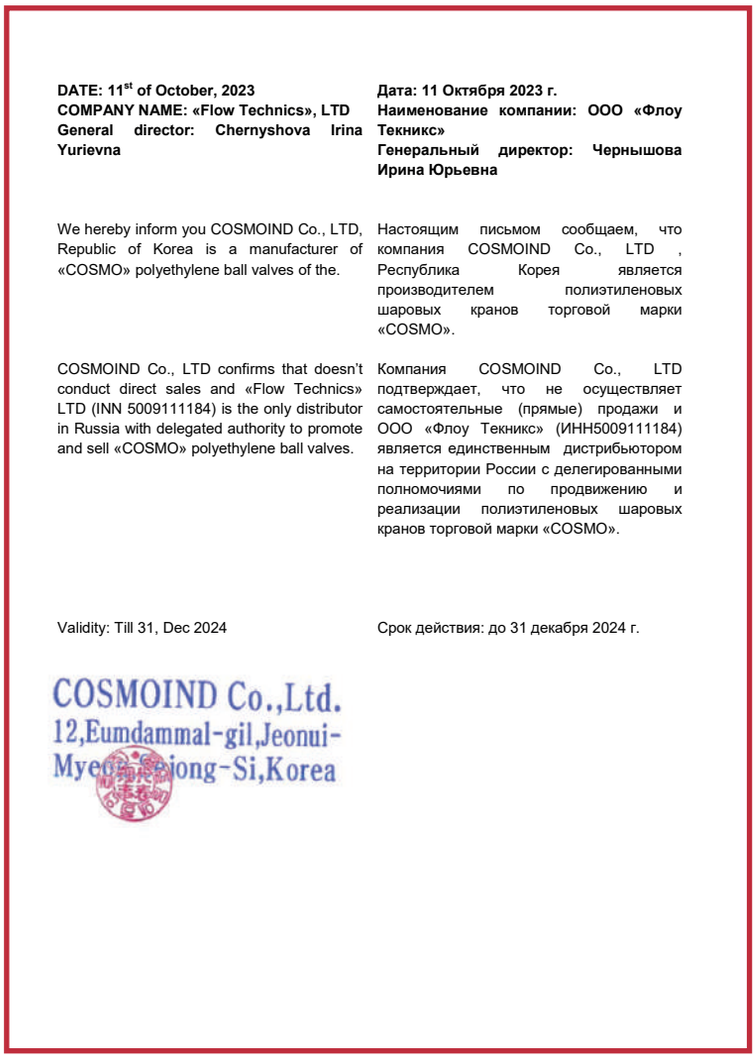

DATE: 11st of October, 2023
COMPANY NAME: «Flow Technics», LTD
General director: Chernyshova Irina Yurievna

Дата: 11 Октября 2023 г.
Наименование компании: ООО «Флоу Текникс»
Генеральный директор: Чернышова Ирина Юрьевна

We hereby inform you COSMOIND Co., LTD, Republic of Korea is a manufacturer of «COSMO» polyethylene ball valves of the.

Настоящим письмом сообщаем, что компания COSMOIND Co., LTD , Республика Корея является производителем полиэтиленовых шаровых кранов торговой марки «COSMO».

COSMOIND Co., LTD confirms that doesn't conduct direct sales and «Flow Technics» LTD (INN 5009111184) is the only distributor in Russia with delegated authority to promote and sell «COSMO» polyethylene ball valves.

Компания COSMOIND Co., LTD подтверждает, что не осуществляет самостоятельные (прямые) продажи и ООО «Флоу Текникс» (ИНН5009111184) является единственным дистрибьютором на территории России с делегированными полномочиями по продвижению и реализации полиэтиленовых шаровых кранов торговой марки «COSMO».

Validity: Till 31, Dec 2024

Срок действия: до 31 декабря 2024 г.

COSMOIND Co.,Ltd.
12,Eumdammal-gil,Jeonui-
Myeon,Sejong-Si,Korea

Рис. 1 - Сертификат официального дистрибьютора

Флоу Текникс
142000, Московская обл., г. Домодедово, Центральный мкр., ул. Станционная, д. 3, оф. 312

Назначение, область применения ПЭ шарового крана COSMO

Назначение:

ПЭ шаровой кран COSMO (рис. 2) предназначен для управления потоком среды трубопровода, открытие/закрытие шарового крана осуществляется поворотом запорного органа на угол 90°.

Область применения:

Подходит для подземного типа установки в системах полиэтиленовых трубопроводов среднего и низкого давления. Возможна установка под люк или ковер.

COSMO

Полиэтиленовый шаровой кран подземного исполнения для газа и воды

Рис. 2 - Внешний вид ПЭ шарового крана COSMO

Обслуживание:

Мероприятия по защите от коррозии, обслуживание и ремонт не требуются. В течение эксплуатации рекомендуется поворачивать ПЭ шаровой кран на 10-15° с периодичностью 1 раз в полгода.

Условное обозначение ПЭ шарового крана COSMO

Схема условного обозначения ПЭ шарового крана COSMO представлена на рис. 3.

Условное обозначение:

Пример: КШ-ПЭ-32-10 - ПЭ шаровой кран COSMO® полный проход D32 PN10 PE100 SDR11 для подземного типа установки.

КШ-ПЭ	кран шаровой полиэтиленовый COSMO	**-D**	диаметр шарового крана D, мм	**-P**	рабочее давление шарового крана

Рис. 3 - Условное обозначние ПЭ шарового крана COSMO

Общие характеристики ПЭ шарового крана COSMO

- Класс герметичности «А» по ГОСТ 9544-2015.
- Полнопроходная конструкция.
- Массивный корпус выдерживает как механические, так и термические нагрузки.
- Полностью пластиковая конструкция обеспечивает максимальную коррозионную стойкость.
- ПЭ шаровые краны COSMO соответствуют требованиям ГОСТ 12.2.063-2015, ГОСТ 9544-2015, ГОСТ Р 52779-2007, СП 42-101-2003. Производство аттестовано по стандартам ISO 9001, EN1555-3, EN1555-4.
- Срок службы крана не менее 50 лет.
- Количество циклов Открытия/Закрытия - не менее 1000.
- Движение среды допускается в обоих направлениях.

Технические характеристики ПЭ шарового крана COSMO

Основные технические характеристики ПЭ шаровых кранов COSMO представлены в табл. 1.

Технические характеристики

Тип установки	Подземная
Тип прохода	Полный проход
Диаметр ПЭ шарового крана, D (мм)	20-400
Область применения	Газопровод (PN - 10 бар) Водопровод (PN - 16 бар)
SDR (стандартный размерный коэффициент)	SDR11
Материал	ПЭ100 (PE3408)
Открытие/Закрытие	Осуществляется поворотом запорного органа на 90°
Температурный диапазон, T (°C)	от -20°C до 40°C
Тип вспомогательного штока	Телескопический шток
Присоединение	Сварка встык, сварка с помощью соединительных деталей с закладными электронагревателями

Табл. 1 - Технические характеристики ПЭ шаровых кранов COSMO

Флоу Текникс
142000, Московская обл., г. Домодедово, Центральный мкр., ул. Станционная, д. 3, оф. 312

Состав и спецификация материалов ПЭ шарового крана COSMO

Основные элементы и спецификация материалов, применяемых в составе ПЭ шаровых кранов COSMO, представлены в табл. 2, на рис. 4.

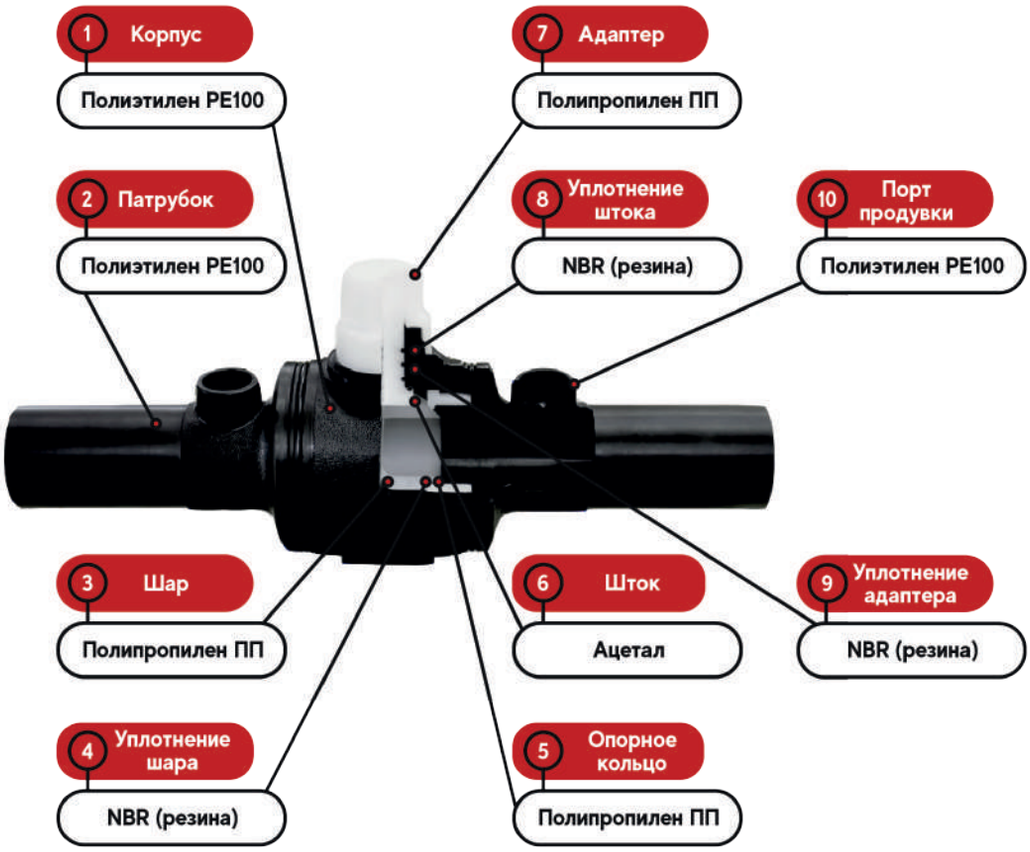

Рис. 4 - Состав ПЭ шарового крана COSMO

Компания оставляет за собой право вносить конструктивные изменения

Габаритные размеры и масса ПЭ шарового крана COSMO

Сведения о гарабитных размерах и массе ПЭ шарового крана COSMO представлены в табл. 2. и на рис. 5.

D20-50 мм

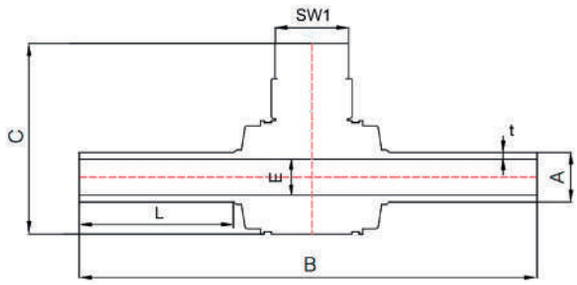

D63-225 мм

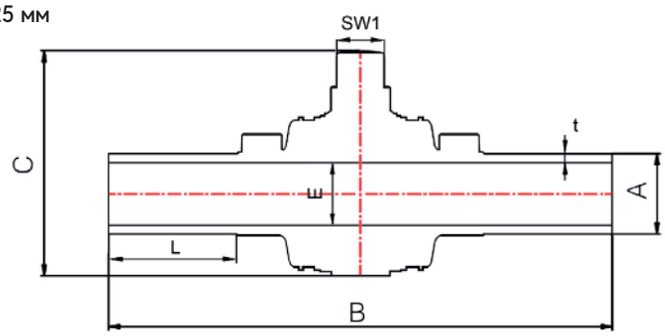

D225-400 мм

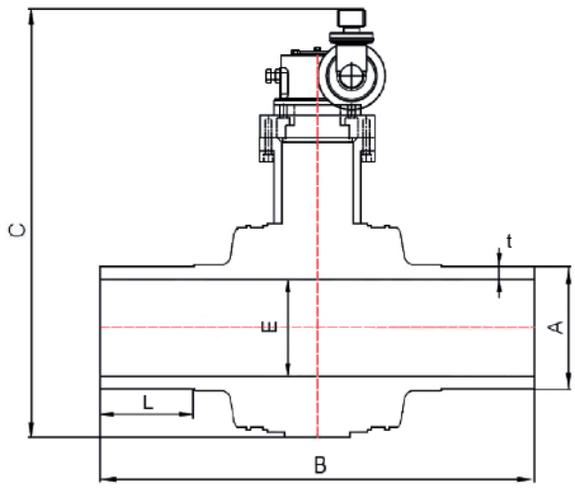

Рис. 5 - Габаритные размеры ПЭ шарового крана COSMO

Флоу Текникс
142000, Московская обл., г. Домодедово, Центральный мкр., ул. Станционная, д. 3, оф. 312

Габаритные размеры и масса ПЭ шарового крана D25-50 мм

Диаметр шарового крана, D25-50 мм	Наименование	A (мм)	B (мм)	C (мм)	L (мм)	SW1 (мм)	t (мм)	Масса (кг)	E (мм)
25	КШ-ПЭ-25-10	25,2 ± 0,2	311 ± 2,0	129 ± 2,0	105	50	2,3-3,7	0,5	27,2
32	КШ-ПЭ-32-10	32,2 ± 0,2	311 ± 2,0	132 ± 2,0	105	50	3,0-3,4	0,5	27,2
40	КШ-ПЭ-40-10	40,3 ± 0,2	320 ± 3,0	150 ± 3,0	90	50	3,7-4,2	1,0	40,8
50	КШ-ПЭ-50-10	50,3 ± 0,2	320 ± 3,0	150 ± 3,0	90	50	4,6-5,2	1,0	40,8

Габаритные размеры и масса ПЭ шарового крана D63-255 мм

Диаметр шарового крана, D63-200 мм	Наименование	A (мм)	B (мм)	C (мм)	L (мм)	SW1 (мм)	t (мм)	Масса (кг)	E (мм)
63	КШ-ПЭ-63-10	63,2 ± 0,2	600 ± 3,0	250 ± 3,0	95	50	5,8-6,5	3,0	51
75	КШ-ПЭ-75-10	75,2 ± 0,2	654 ± 3,0	265 ± 3,0	150	50	6,8-7,6	4,4	61
90	КШ-ПЭ-90-10	90,2 ± 0,2	653 ± 3,0	275 ± 3,0	151	50	8,2-9,2	7,0	73,3
110	КШ-ПЭ-110-10	110,3 ± 0,3	700 ± 3,0	315 ± 3,0	175	50	10,0-11,1	9,0	89,6
125	КШ-ПЭ-125-10	125,3 ± 0,3	681 ± 3,0	346 ± 3,0	140	50	11,4-12,7	11,0	102,2
160	КШ-ПЭ-160-10	160,3 ± 0,3	739 ± 4,0	387 ± 4,0	170	50	14,6-16,2	16,0	130,6
180	КШ-ПЭ-180-10	180,3 ± 0,3	774 ± 4,0	415 ± 4,0	150	50	16,4-18,2	17,5	147,2
200	КШ-ПЭ-200-10	200,4 ± 0,4	771 ± 4,0	493 ± 4,0	150	50	18,2-20,2	28,0	163,6
225	КШ-ПЭ-225-10	225,4 ± 0,4	815 ± 4,0	525 ± 4,0	160	50	20,5-22,7	30,0	184

Габаритные размеры и масса ПЭ шарового крана D225-400 мм с редуктором

Диаметр шарового крана, D225-355 мм	Наименование	A (мм)	B (мм)	C (мм)	L (мм)	SW1 (мм)	t (мм)	Масса с учетом редуктора (кг)	E (мм)
225	КШ-ПЭ-225-10	225,4 ± 0,4	815 ± 4,0	680 ± 5,0	160	50	20,5-22,7	62,0	184
250	КШ-ПЭ-250-10	250,4 ± 0,4	834 ± 5,0	720 ± 5,0	140	50	22,7-25,1	65,0	204,6
280	КШ-ПЭ-280-10	280,4 ± 0,4	846 ± 5,0	760 ± 10,0	155	50	25,4-28,1	80,0	229
315	КШ-ПЭ-315-10	315,5 ± 0,5	960 ± 5,0	950 ± 25,0	150	50	28,6-31,6	112,0	257,5
355	КШ-ПЭ-355-10	355,5 ± 5,0	990 ± 8,0	960 ± 25,0	165	50	32,2-35,6	122,0	288,9
400	КШ-ПЭ-400-10	400,5 ± 8,0	990 ± 8,0	960 ± 25,0	180	50	36,3-40,1	126,0	288,1

Табл. 2 - Габаритные размеры и масса ПЭ шарового крана COSMO

Редуктор для ПЭ шарового крана COSMO

Редуктор механический чевячного типа для шарового крана COSMO поставляется в двух вариантах исполнения в зависимости от диаметра шарового крана.

Редуктор COSMO для шарового крана D200-315 мм		• Внешнее ПЭ покрытие • Степень влагозащиты IP68 • Устойчивость к высокому вращающему моменту • Надежность и долговечность Габаритные размеры: 260 x 290 x 250 мм Вес: 12 кг
Редуктор COSMO для шарового крана D355-400 мм		• Внешнее металлическое антикоррозийное покрытие • Степень влагозащиты IP68 • Устойчивость к высокому вращающему моменту • Надежность и долговечность Габаритные размеры: 210 x 250 x 200 мм Вес: 17 кг

* Шаровой кран D63-225 мм поставляется без редуктора.
* Шаровой кран 200 мм, 225 мм оснащается редуктором по запросу заказчика.

Флоу Текникс
142000, Московская обл., г. Домодедово, Центральный мкр., ул. Станционная, д. 3, оф. 312

Максимальный крутящий момент ПЭ шарового крана COSMO

Тип шарового крана	Диаметр шарового крана, D (мм)	Крутящий момент (Нм) (0,6Мпа)
D20-50	20	15
	25	15
	32	15
	40	14
	50	15
D63-225	63	27
	75	55
	90	58
	110	60
	125	63
	160	120
	180	121
	200	123
	225	130
D220-400	200	7
	225	8
	250	8
	280	10
	315	10
	355	11
	400	12

Табл. 3 - Максимальный крутящий момент ПЭ шарового крана COSMO

Телескопический шток

Телескопический шток применяется для открытия и закрытия шаровых кранов при подземной бесколодезной установке. Конический переходник соответствует стандартным ключам регулирования.
Рабочий диапазон телескопического штока 1200-2000 мм. Длина телескопического штока регулируется за счет перемещения нижней штанги в верхней.
Конструкция телескопического штока наглядно представлена на рис. 7, внешний вид на рис. 6.

Рис. 6 - Внешний вид телескопического штока для ПЭ шарового крана COSMO

1. Наконечник под Т-ключ из алюминиевого сплава повышенной прочности.
2. Фиксатор полимерпесчаный для опорной плиты.
3. В конструкции наконечника и ответного фланца предусмотрена полочка для исключения попадания воды внутрь штока.
4. Защитный кожух, сделанный из прочного полимерного композитного материала толщиной 10 мм, способен эффективно противостоять боковому давлению грунтов при промерзании.
5. В соединении между двух оцинкованных профильных труб предусмотрена стопорная втулка, позволяющая исключить их разъединение при раздвижении штока.
6. Пыльник резиновый, препятствующий попаданию влаги внутрь.
7. Стакан штока полимерпесчаный, препятствующий сдавливанию грунтом.

Флоу Текникс
142000, Московская обл., г. Домодедово, Центральный мкр., ул. Станционная, д. 3, оф. 312

Телескопический шток

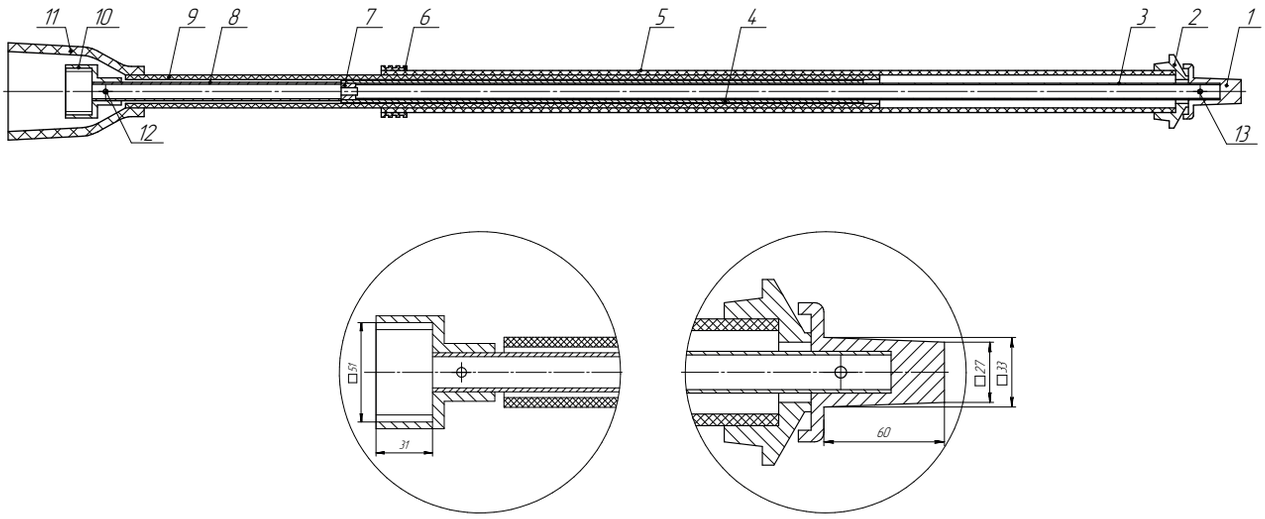

Рис. 7 - Схема телескопического штока для ПЭ шарового крана COSMO

Спецификация материалов

№	Деталь	Материал
1	Наконечник под Т-ключ	Алюминий
2	Фланец ответный	Полимерный композит
3	Оцинкованный профиль 20*20*1,5	Сталь
4	Стопор	Сталь
5	Труба защитная Ø50	Полиэтилен
6	Пыльник	Резина
7	Стопорная втулка	Сталь
8	Оцинкованный профиль 25*25*1,5	Сталь
9	Труба защитная Ø40	Полиэтилен
10	Наконечник под кран	Алюминий
11	Защитный кожух	Полимерный композит
12, 13	Шплинт	Алюминий

Табл. 4 - Комплектующие и спецификация материалов телескопического штока

Ковер с опорной плитой

Ковер универсальный полимерпесчаный с опорной плитой (рис. 8, 9) изготовлен методом горячего прессования. Устанавливается при монтаже запорной и регулирующей арматуры при бесколодезной установке. Обеспечивает доступ к запорному устройству на подземной арматуре.
Общеклиматическое исполнение для эксплуатации при температуре: от -50°С до +50°С

Состав материала ковера с опорной плитой:

ПВД - **30%**
Песок кварцевый обогащенный - **68%**
Окись хрома - **2%**

Рис. 8 - Ковер универсальный с опорной плитой

1. Опорная плита ковера представляет собой сплошной диск с отверстием для крепления телескопического штока.
Позволяет надежно закрепить шток на опорной плите и препятствуюет его проваливанию в грунт.

2. В нижней части предусмотрен паз по кругу, при установке на свежий бетон, там образуется крепление по типу шип-паз, что надежно закрепляет опорную плиту.

3. Толстые стены, выдерживающие давление грунтов и вертикальное давление.

4. Система шип-паз, которая надежно закрепляет ковер к опорной плите в нужном положении.
Предусмотрены отверстия для крепления к опорной плите.

5. Крышка ковера не примерзает благодаря зубчатой структуре обечайки.
Крышка ковера конусообразной формы и имеет два технологических отверстия, что позволяет при помощи обычной отвертки производить ее открытие.

6. Не искрит при ударе.
Предусмотрено конусообразное отверстие для замера газа.

Ковер с опорной плитой

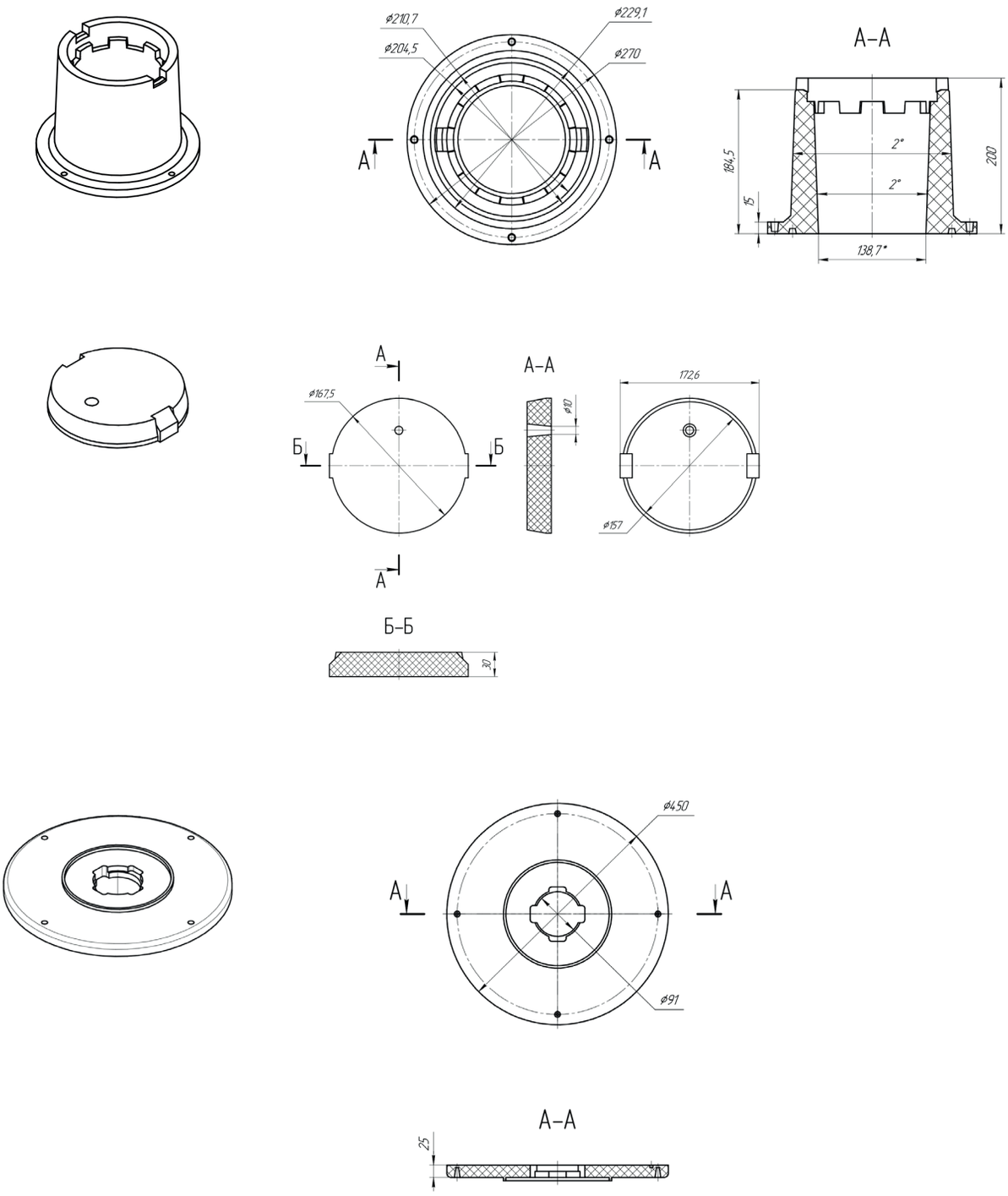

Рис. 9 - Габаритные размеры ковера универсального с опорной плитой

Т-ключ

Т-образный ключ для управления ПЭ шаровым краном D20-315 представлен на рис. 10.

Рис. 10 - Т-ключ для управления ПЭ шаровым краном

Флоу Текникс
142000, Московская обл., г. Домодедово, Центральный мкр., ул. Станционная, д. 3, оф. 312

Схема установки ПЭ шарового крана COSMO под ковер

Установка ПЭ шарового крана COSMO под ковер в зоне зеленых насаждений проводится в соответствии со схемой, представленной на рис. 11.

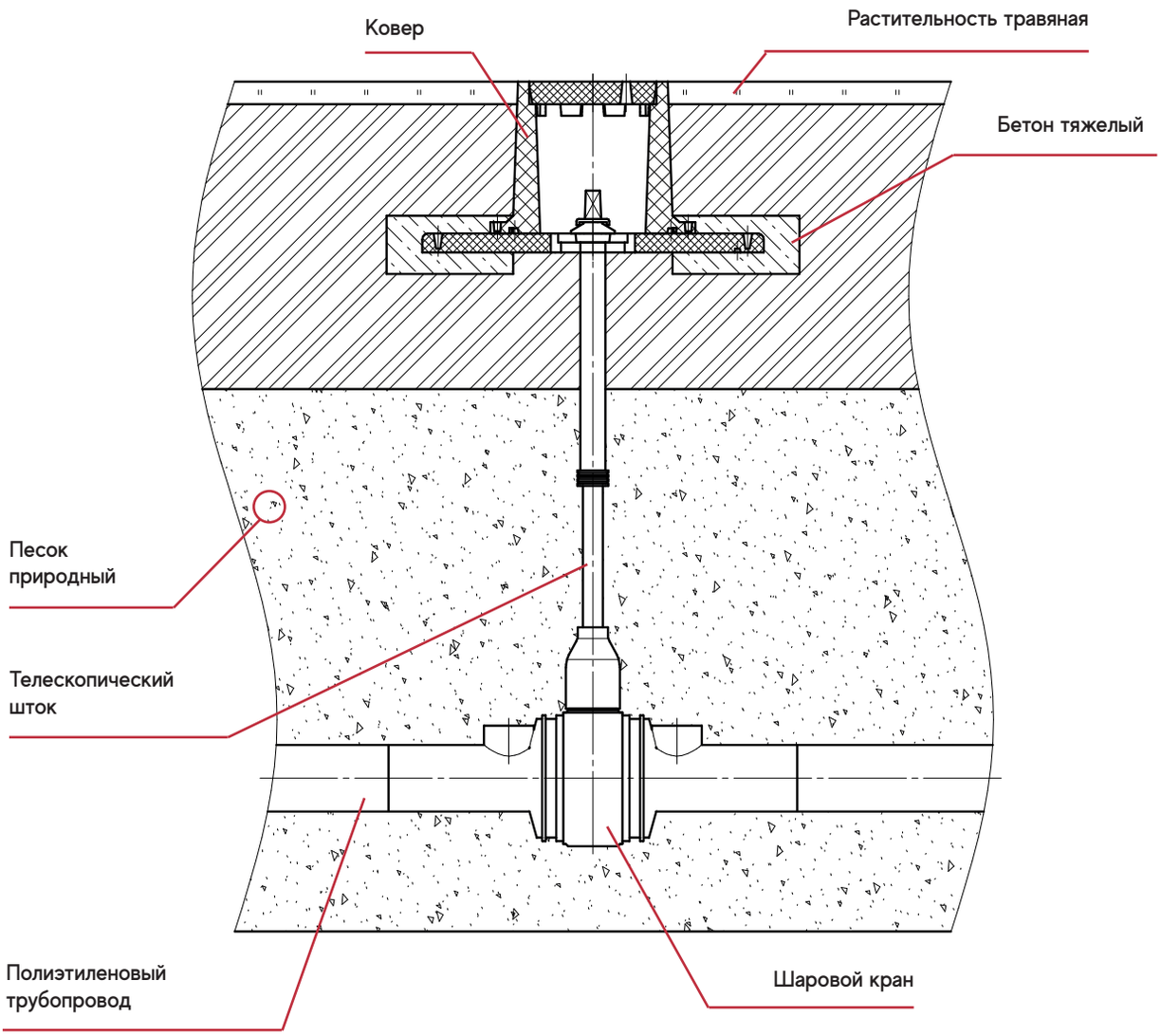

Рис. 11 - Схема установки ПЭ шарового крана COSMO под ковер

Схема установки ПЭ шарового крана COSMO под люк

Установка ПЭ шарового крана COSMO под люк на тротуарах и проезжей части городских парков проводится в соответствии со схемой, представленной на рис. 12.

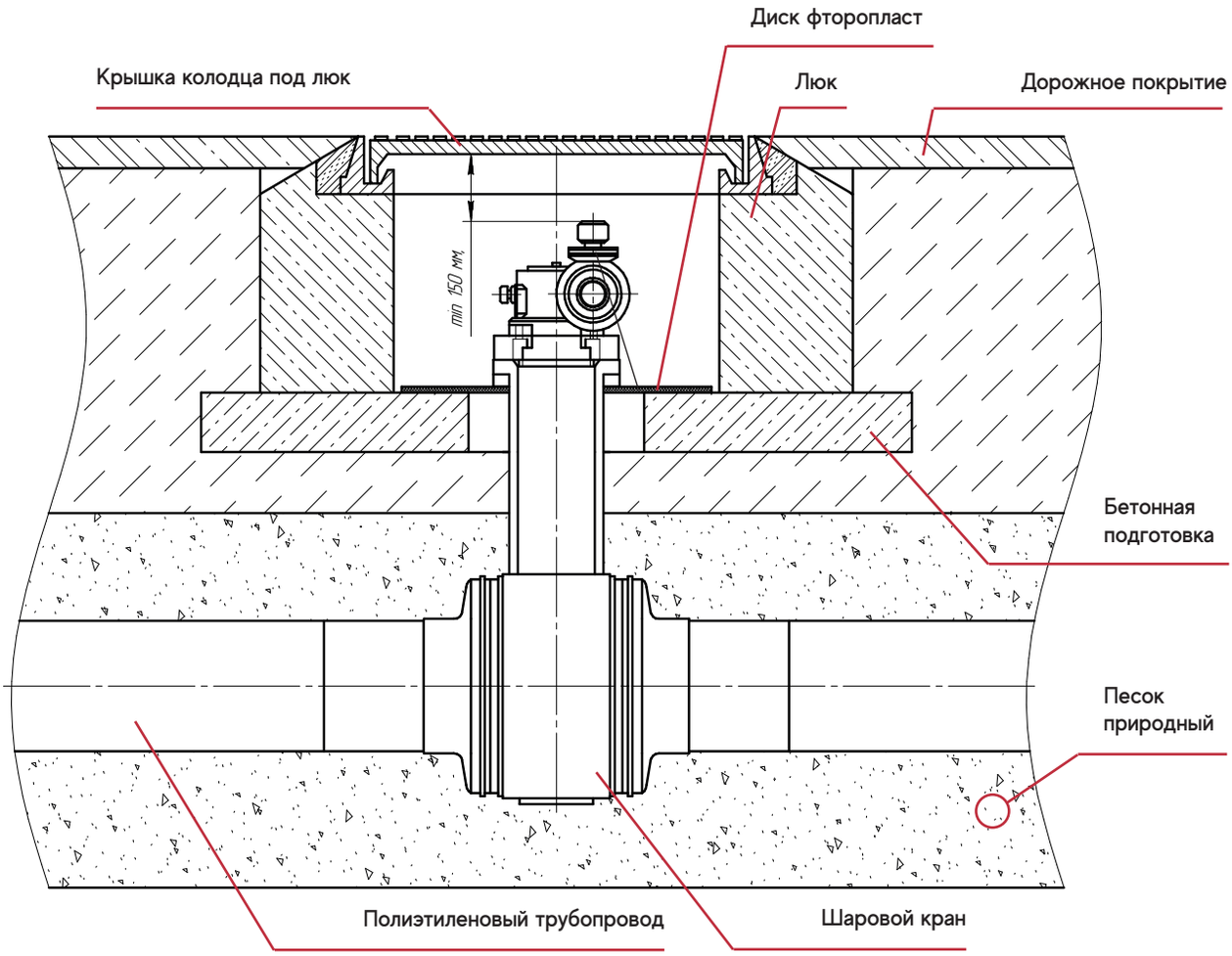

Рис. 12 - Схема установки ПЭ шарового крана COSMO под люк

Флоу Текникс
142000, Московская обл., г. Домодедово, Центральный мкр., ул. Станционная, д. 3, оф. 312

Разрешительная документация

ЕВРАЗИЙСКИЙ ЭКОНОМИЧЕСКИЙ СОЮЗ
СЕРТИФИКАТ НА ТИП ПРОДУКЦИИ,
отвечающей требованиям технического регламента Таможенного союза «О безопасности машин и оборудования» (ТР ТС 010/2011)

№ ЕАЭС RU.CT-KR.АБ53.В.01528

ЗАЯВИТЕЛЬ ОБЩЕСТВО С ОГРАНИЧЕННОЙ ОТВЕТСТВЕННОСТЬЮ "ФЛОУ ТЕКНИКС"
Место нахождения (адрес юридического лица) и адрес места осуществления деятельности: 142000, Россия, область Московская, город Домодедово, улица Станционная (Центральный микрорайон), дом 3, офис 312
Основной государственный регистрационный номер 1175027017098.
Телефон: +74996410662 Адрес электронной почты: info@flow-technics.ru

ИЗГОТОВИТЕЛЬ Cosmo ID CO., LTD
Место нахождения (адрес юридического лица) и адрес места осуществления деятельности по изготовлению продукции: Корея, Республика, 12. Eumdammai-gil, Jeonui-Myeon.Sejong-SI

ТИПОВОЙ ОБРАЗЕЦ ПРОДУКЦИИ Арматура промышленная трубопроводная: кран шаровой, торговой марки Cosmo, модели COSMO SDR11 PE100, заводской номер IC19E302
Продукция изготовлена в соответствии с Директивой 2006/42/ЕС «Машины и механизмы».

СООТВЕТСТВУЕТ ТРЕБОВАНИЯМ Технического регламента Таможенного союза ТР ТС 010/2011 "О безопасности машин и оборудования".

СЕРТИФИКАТ ВЫДАН НА ОСНОВАНИИ Заключения исследования типа продукции 01528 от 28.04.2022 года, выданного Обществом с ограниченной ответственностью «СибПромТест» (аттестат аккредитации № RA.RU.11АБ53); протокола заводских испытаний № 1497 от 26.04.2022 года, обоснования безопасности № 001.2021.ОБ от 01.01.2021 года, паспорта, совмещенного с руководством по эксплуатации б/н от 01.01.2021 года

ОРГАН ПО СЕРТИФИКАЦИИ продукции Общество с ограниченной ответственностью «СибПромТест». Место нахождения (адрес юридического лица): 630005, РОССИЯ, Новосибирская область, город Новосибирск, улица Некрасова, дом 48, этаж 9, помещение 44. Адрес места осуществления деятельности: 630005, РОССИЯ, Новосибирская область, город Новосибирск, улица Некрасова, дом 48. Уникальный номер записи об аккредитации в реестре аккредитованных лиц: RA.RU.11АБ53. Дата решения об аккредитации: 21.03.2016. Телефон: +73832804258 Адрес электронной почты: info@sibpromtest.ru

ДОПОЛНИТЕЛЬНАЯ ИНФОРМАЦИЯ Стандарты, обеспечивающие соблюдение требований Технического регламента Таможенного союза 010/2011 "О безопасности машин и оборудования": ГОСТ 21345-2005 "Краны шаровые, конусные и цилиндрические на номинальное давление не более PN 250. Общие технические условия" разделы 5 и 6

ДАТА ВЫДАЧИ 29.04.2022 года

М.П.

Руководитель органа по сертификации — (подпись) — И.В. Михайлов (инициалы, фамилия)

Эксперт — (подпись) — М.Н. Бабенков (инициалы, фамилия)

Разрешительная документация

СИСТЕМА ДОБРОВОЛЬНОЙ СЕРТИФИКАЦИИ ГАЗСЕРТ

РОСС RU.31511.04ЮАЧ1

Общество с ограниченной ответственностью
«ТехЭкспертКонсалт»
рег. № ЮАЧ1.RU.1406
192012, РФ, г. Санкт-Петербург, пр. Обуховской обороны, д. 271, лит. А, пом.1219,
телефон: +7 (812) 564-50-13

СЕРТИФИКАТ СООТВЕТСТВИЯ

№ЮАЧ1.RU.1406.Н.00154 **П001552**

Срок действия: с 27.04.2022 по 05.04.2025

ПРОДУКЦИЯ: Полиэтиленовые шаровые краны PE100 SDR11 Ball Valve d32, d63, d90÷125, d160, d225÷250, d315÷400 торговой марки COSMO. Серийный выпуск.

КОД ОКПД2: 28.14.13 **КОД ТЭН ВЭД:** 8481 80 819 9

СООТВЕТСТВУЕТ ТРЕБОВАНИЯМ НОРМАТИВНЫХ ДОКУМЕНТОВ: СТО ГАЗПРОМ ГАЗОРАСПРЕДЕЛЕНИЕ 2.4-1.1-1-2019 «Проектирование, строительство и эксплуатация объектов газораспределения и газопотребления. Арматура запорная. Краны шаровые для природного газа. Технические требования и методы испытаний».

ИЗГОТОВИТЕЛЬ: Компания COSMOIND Co., LTD, Korea (Республика Корея)
Юридический адрес (адрес производства): 12, Eumdammai-gil, Jeonui-Myeon. Sejong-SI, Korea (Республика Корея).
Телефон: +82 44 863 2337, Факс: +82 44 864 2336, e-mail: cosmoind@cosmoind.com

СЕРТИФИКАТ ВЫДАН: Обществу с ограниченной ответственностью «Флоу текникс» (ООО «Флоу текникс»), ИНН 5009111184.
Юридический адрес: 142000, Российская Федерация, Московская обл., г. Домодедово, Центральный мкр., ул. Станционная, дом №3, офис 312.
Телефон: +(499) 641 06 62, Факс: +(499) 641 06 62, e-mail: info@flow-technics.ru

НА ОСНОВАНИИ: Протоколов сертификационных испытаний от «29» октября 2021 года №158/10-ИЛ-2021, №159/10-ИЛ-2021, №160/10-ИЛ-2021; от «28» марта 2022 года №08/03-ИЛ/ТЭК-2022, выданных испытательной лабораторией АО «Гипрониигаз» и Акта о результатах анализа состояния производства Компании COSMOIND Co., LTD, Korea (Республика Корея) от «13» августа 2021 года №1728-АСП, выданного ООО «ТЭК», г. Санкт-Петербург, №ЮАЧ1.RU.1406.

ДОПОЛНИТЕЛЬНАЯ ИНФОРМАЦИЯ: Схема сертификации: «4с».
Инспекционный контроль: апрель 2023 г., апрель 2024 г.
Выдан взамен №ЮАЧ1.RU.1406.Н.00151, срок действия с 06.04.2022 по 06.04.2025.

Заместитель руководителя органа по сертификации М.П. подпись А.А. Лиханов инициалы, фамилия

Эксперт подпись С.А. Смирнов инициалы, фамилия

001552